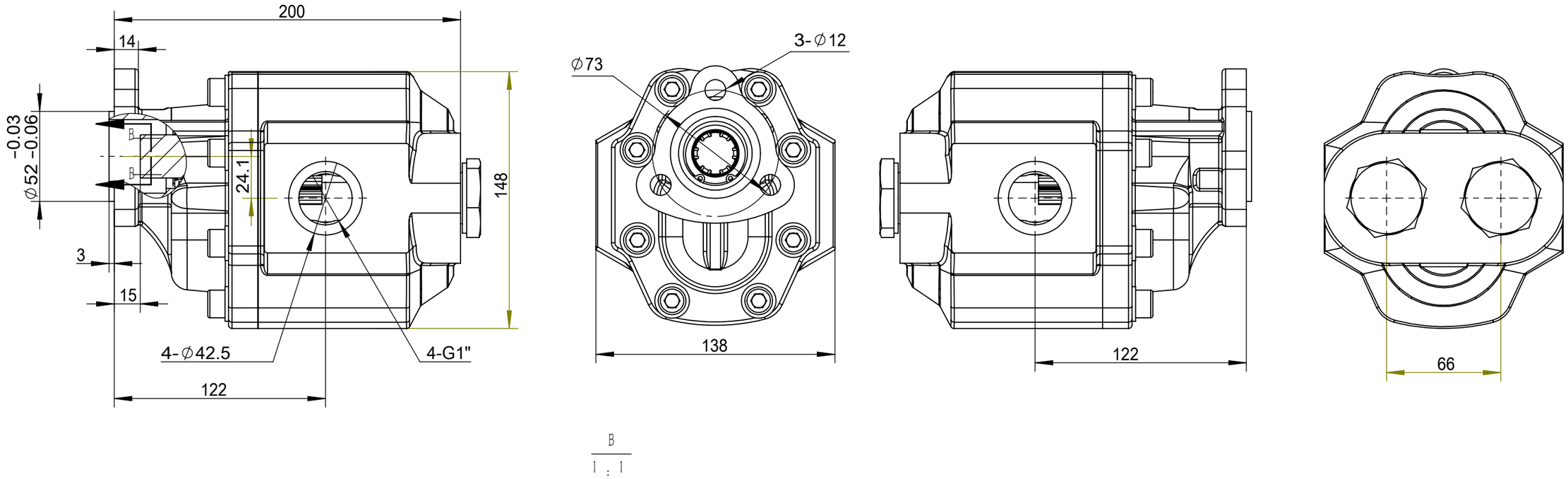

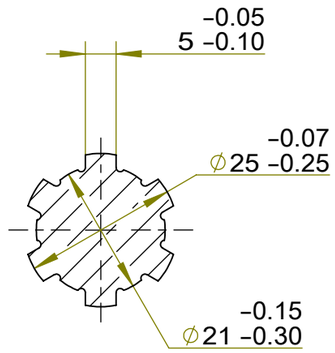

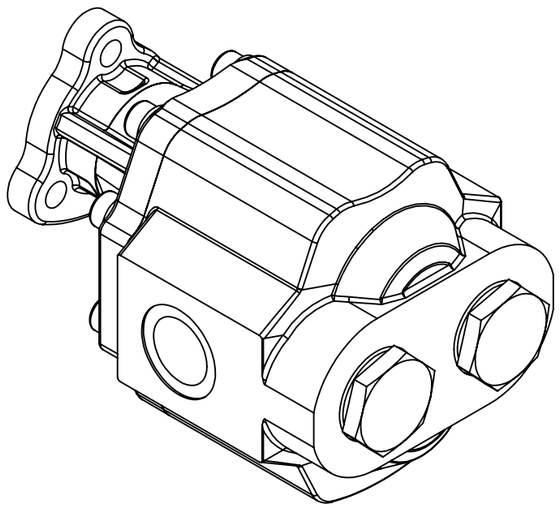

Технические характеристики

1. Рабочее давление 250 Bar;
2. Максимальное давление 280 Bar;
3. Максимальная скорость вращения 2000 об/мин;
4. Пиковая скорость вращения 2500 об/мин;
5. Рабочий объем 80 см3/об.

						Гидронасос шестеренный HDX-GP-35080 UNI BD-4P		Hydrax гидрокомпоненты
								HDX-GP-35080 UNI BD-4P