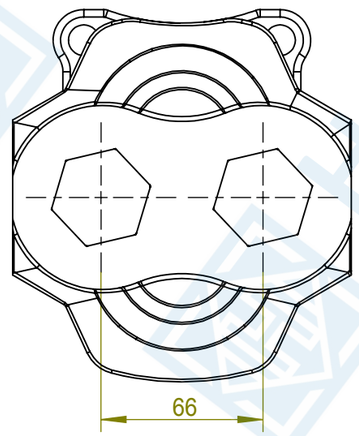

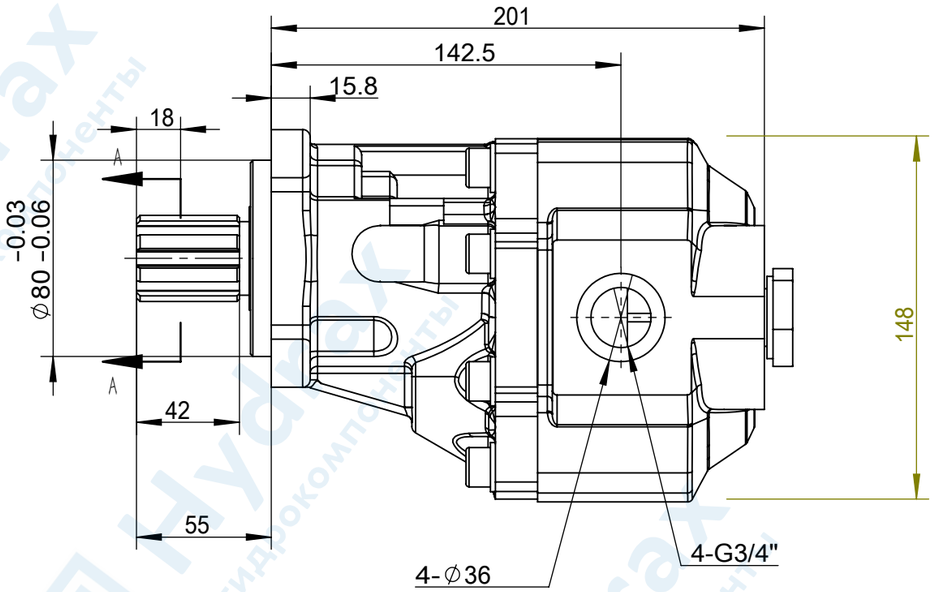

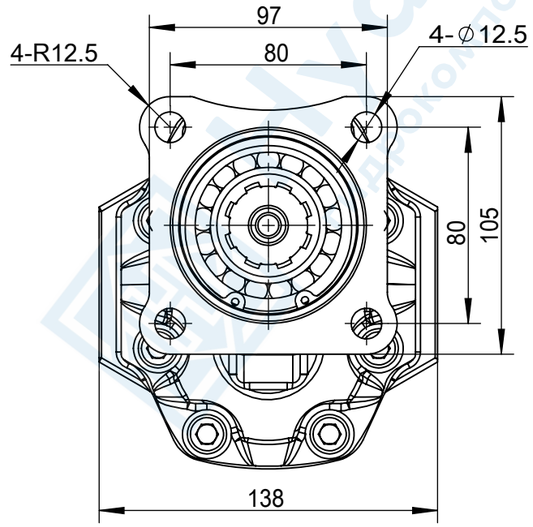

A–A
1 : 1

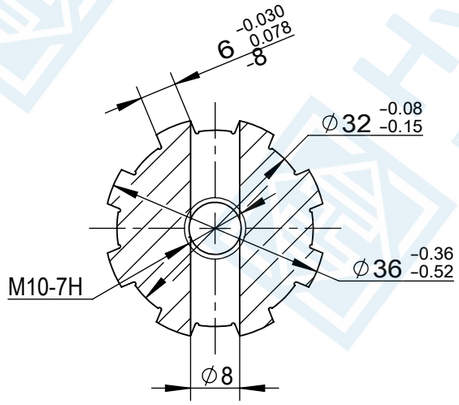

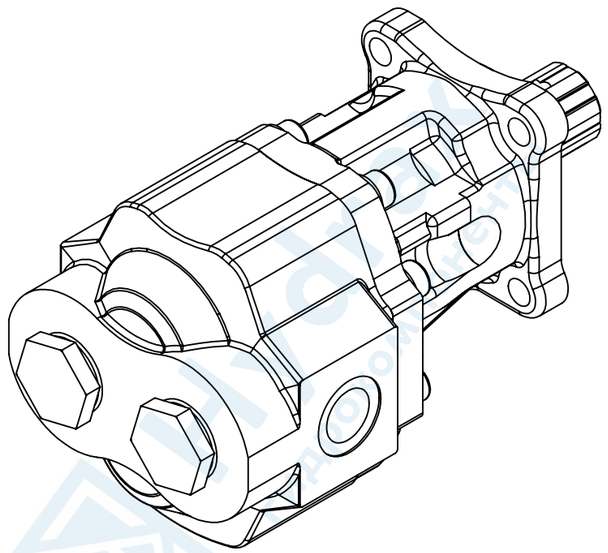

Технические характеристики

1. Рабочее давление 290 Bar;
2. Максимальное давление 310 Bar;
3. Максимальная скорость вращения 2200 об/мин;
4. Пиковая скорость вращения 2500 об/мин;
5. Рабочий объем 40 см3/об.

Гидронасос шестеренный HDX-GP-35040 ISO BD-4P	Hydrax гидрокомпоненты
	HDX-GP-35040 ISO BD-4P